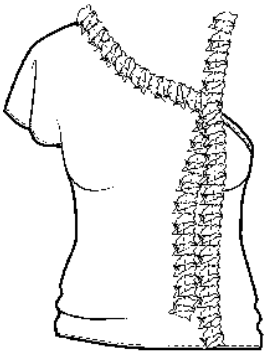

De kimono

Hilde Leysen

Hoofdstuk 5: De kimono

1. Productkennis

1.1 Raglanmouwen
1.2 Aangeknipte mouwen

2. Standaardkimonocorsage maat 42

2.1 Gebruikte patronen
2.2 Voorbereiding
2.2.1 Corsage
2.2.2 Mouw
2.3 Patroonopstelling
2.3.1 Rugpand
2.3.2 Voorpand
2.3.3 Middenmouwnaad
2.3.4 Knip VP en RP
2.3.5 Okselstuk

3. Standaardkimonomantel maat 42

3.1 Gebruikte patronen
3.2 Patroonopstelling
3.2.1 Rechte mouw tekenen
3.2.2 Rugpand mantel tekenen
3.2.3 Kruisnaad zijnaad en onderarmnaad aanduiden (S)
3.2.4 Voorpand tekenen
3.2.5 Schouderlijn tekenen
3.2.6 Middenmouwneep aanduiden
3.2.7 Steunpunten plaatsen
3.2.8 Armuitsnijding aanduiden

4.Modelstudie

4.1 Kimonomantel zonder okselstuk
4.1.1 Voorpand aanpassen
4.2 Eenvoudige cape
4.3 Kimonomantel met ingezette mouw
4.4 Kimonomantel met verbrede schouder en verticale deelnaden
4.5 Kimonomantel met meer heflengte
4.6 Kimonomantel met vleermuismouw
4.7 Kimonocorsage met vleermuismouw
4.8 Japanse kimono
4.9 Oefeningen op modelstudies: corsages
4.10 Oefeningen op modelstudies: mantels

Hilde Leysen

1 Productkennis

	<u>Kimono</u> Traditioneel Japans kledingstuk. Een losse mantel met wijde mouwen van zijde of katoen, gedragen met een Obi om de taille.
	<u>Cape</u> Een cape is altijd mouwloos, in de voorpanden zijn openingen gemaakt voor de handen (de openingen lijken op steekzakken).
	<u>Ponchotrui</u>

Hilde Leysen

1.1 Raglanmouwen

Een mouw waarbij mouwdeel en schouderdeel uit één stuk zijn geknipt. De mouwnaad loopt van de onderkant van het armsgat schuin door tot de kraag. Een raglanmouw is ruimer van inzet dan een ingezette mouw. De pasvorm kan minder problemen geven dan de ingezette mouwen.

- **Halve raglan:**

  Er zijn twee mouwinzetten die met halve raglan worden aangeduid. Bij de één loopt de raglannaad tot halverwege de schouder (ongeveer halfweg tussen schouderpunt en kraag), bij de andere halve raglan is de voormouw ingezet (mooier aanzicht) en de achtermouw raglan (door meer ruimte, groter pasbereik) of omgekeerd.

- **Zadelmouw:**

  Hierbij loopt de raglannaad boogvormig van de onderkant van het armsgat naar de onderkant van de kraag, waardoor een soort jukstuk onstaat.

Hilde Leysen

afbeelding

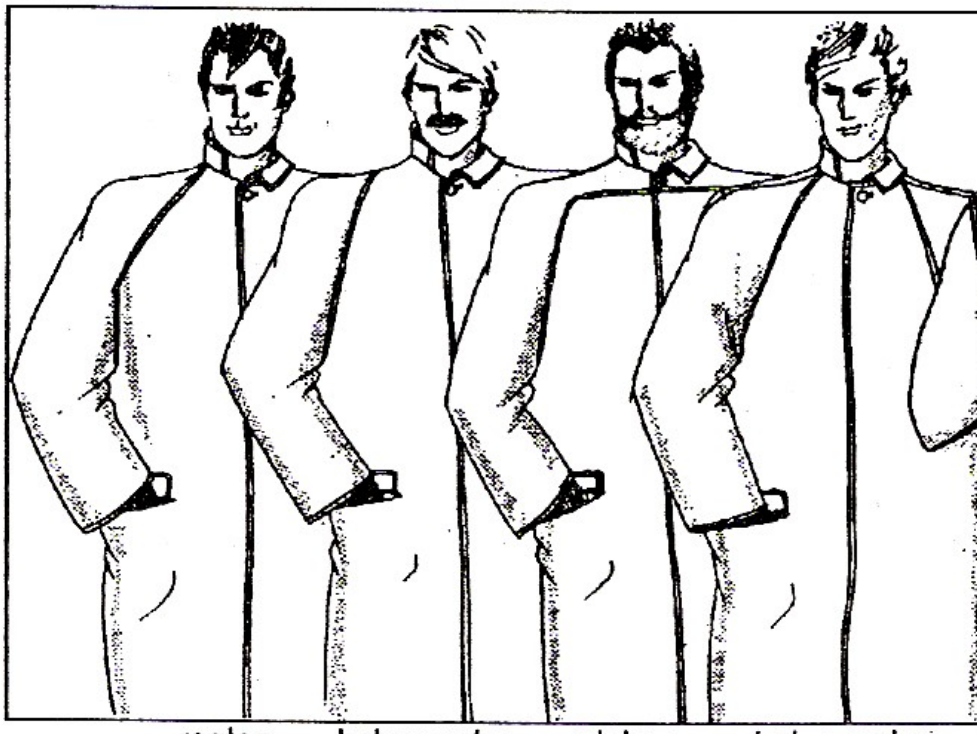

raglan halve raglan zadelmouw halve raglan, voor

1.2 Aangeknipte mouwen

Hieronder verstaat men mouwen die één deel vormen met voor- en achterpand, er bevindt zich geen naad tussen voor- en achterpand en de mouwen. Een aangeknipte mouw is altijd ruimer van inzet dan een ingezette mouw.

- **Vleermuismouw:**

  Deze aangeknipte mouw heeft een diepe inzet. Deze inzet kan lopen van halverwege de taille en de oksel, tot zelfs vanuit de taille. De ondermouw is bij de pols aansluitend.

- **Kimonomouw:**

  Deze mouw is net als de vleermuismouw diep tot zeer diep ingezet, alleen de ondermouw is niet aansluitend maar recht tot wijd gesneden.

Hilde Leysen

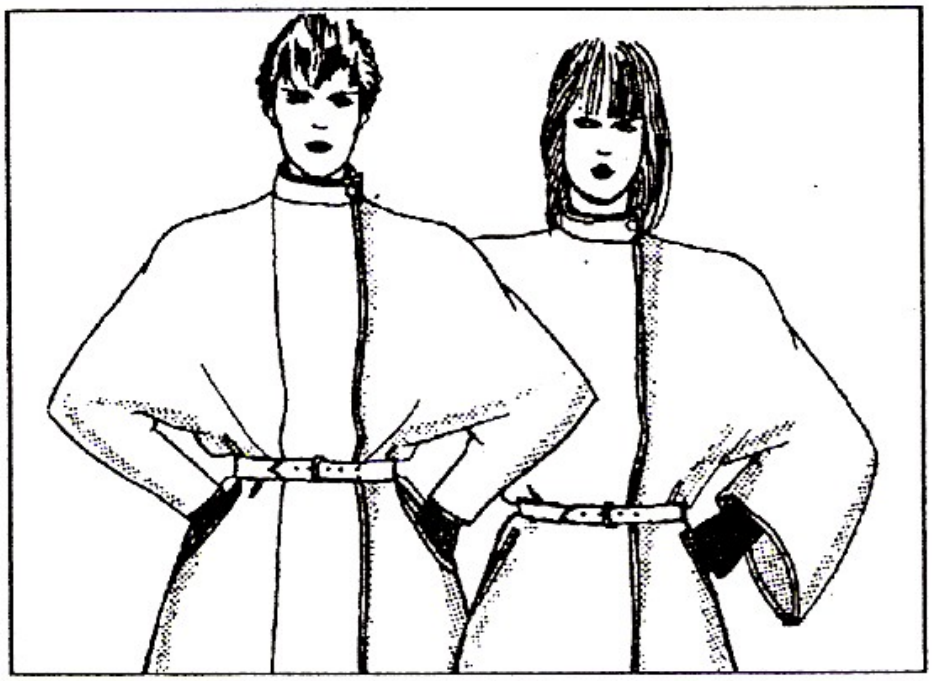

vleermuismouw kimonomouw

2 Standaardkimonocorsage maat 42

2.1 Gebruikte patronen

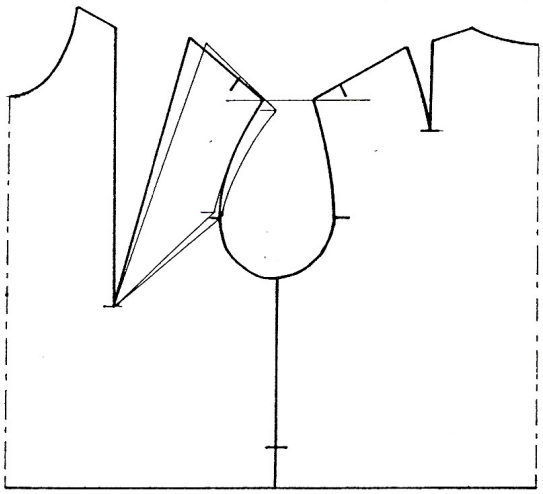

- Standaardcorsage
- Standaardmouw

2.2 Voorbereiding

2.2.1 Corsage

- Schouderarmpunt VP op gelijke hoogte met schouderarmpunt RP, door borstneep gedeeltelijk te verplaatsen naar HD.
- Schouderarmpunt Vp 1 cm verplaatsen (schouderlijn wordt langer) loodrecht op MV.
- Schouderlijn en armuitsnijding hertekenen.
- Steunpunten op 3 cm van schouderarmpunt aanduiden in haak op schouderlijn in VP en RP.
- Snijpunt zijnaad met ondernaad (punt S) aanduiden op zijnaad 4 cm boven lenden.

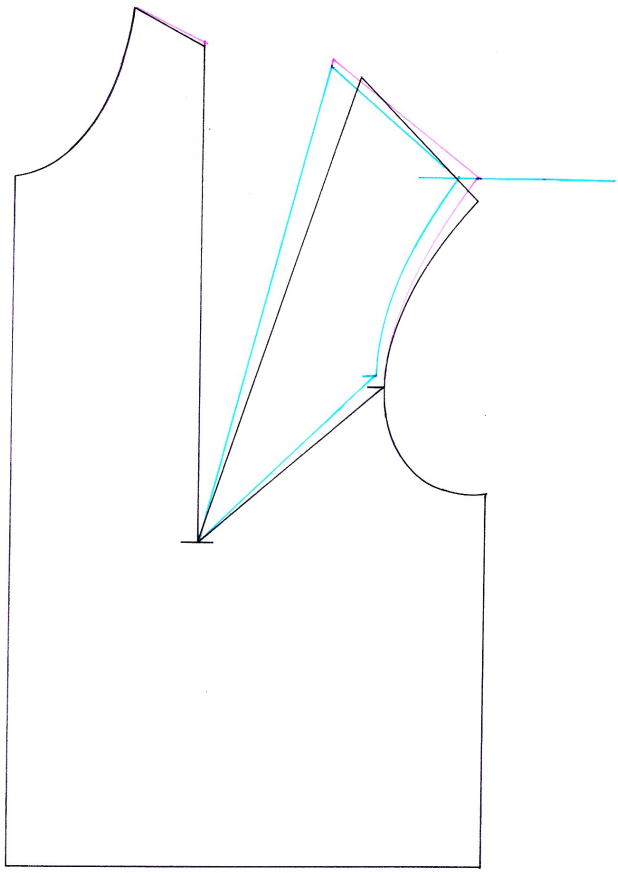

Hilde Leysen

2.2.2 Mouw

- Verticale steunlijn tekenen = totale lengte mouw.
- 2 cm verbreden in het midden, 1cm links en rechts van de steunlijn.
- Mouw overnemen.
- Mouwbreedte nameten van onderarmpunt VP tot onderarmpunt RP en midden van de mouw aanduiden.

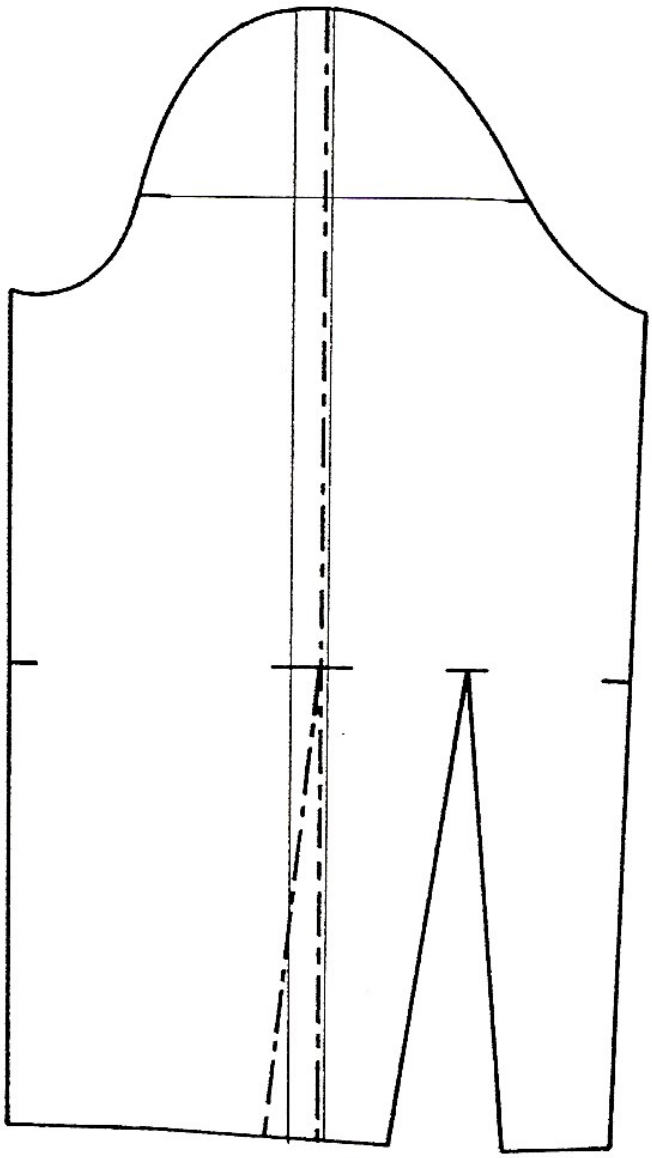

Hilde Leysen

2.3 Patroonopstelling

2.3.1 Rugpand

- Horizontale diameterpunt corsage plaatsen op horizontaal diameterpunt mouw.
- Spil houden aan horizontaal diameterpunt.
- Patroon draaien tot punt S de onderarmnaad raakt.
- Punt S op mouw RP horizontaal overbrengen op mouw VP.
- RP opkleven.
- Vanuit schouderarmpunt RP horizontale lijn tekenen naar VP.
- 0,3 cm schouderhoogte bijvoegen.

2.3.2 Voorpand

- Punt S van corsage plaatsen op punt S van mouw.
- Spil houden aan punt S.
- Patroon draaien tot het verplaatste schouderarmpunt VP de horizontale lijn raakt vanuit schouderarmpunt RP.
- VP opkleven.
- 0,3 cm schouderhoogte bijvoegen.

2.3.3 Middenmouwnaad

- Steunpunt plaatsen 3 cm onder horizontale diameter.
- Schouderlijn VP en RP verbinden met steunpunt (ronde lijn).
- 2de steunpunt 5,5 cm boven horizontale diameter plaatsen in VP en RP.

2.3.4 Knip VP en RP

- Punt S verbinden met horizontaal diameterpunt van corsage.
- Hoogte knip: haaklijn met onderarmpunt corsage.

Hilde Leysen

2.3.5 Okselstuk

- Vorm = ruit

- Afstand opmeten:
  - van onderarmpunt mouw tot eindpunt:

    knip VP = 3,7 cm
    knip RP = 4,8 cm
    totaal = 8,5 cm

  - van onderarmpunt corsage tot eindpunt:

    knip VP = 4,25 cm
    knip RP = 4 cm
    totaal = 8,25 cm

- Ruit:
  - kleine diagonaal = grootste afstand : hier = 8,5 cm
  - zijde = lengte knip : hier = 16,5 cm

<u>Opmerking:</u>

- Plaats punt S ligt voor elk maatnummer anders.

- Vanuit lenden op zijnaad gemeten is dit voor:
  Nr. 38 = 6 cm
  Nr. 40 = 5 cm
  Nr. 42 = 4 cm
  Nr. 44 = 3 cm
  Nr. 46 = 2 cm

Hilde Leysen

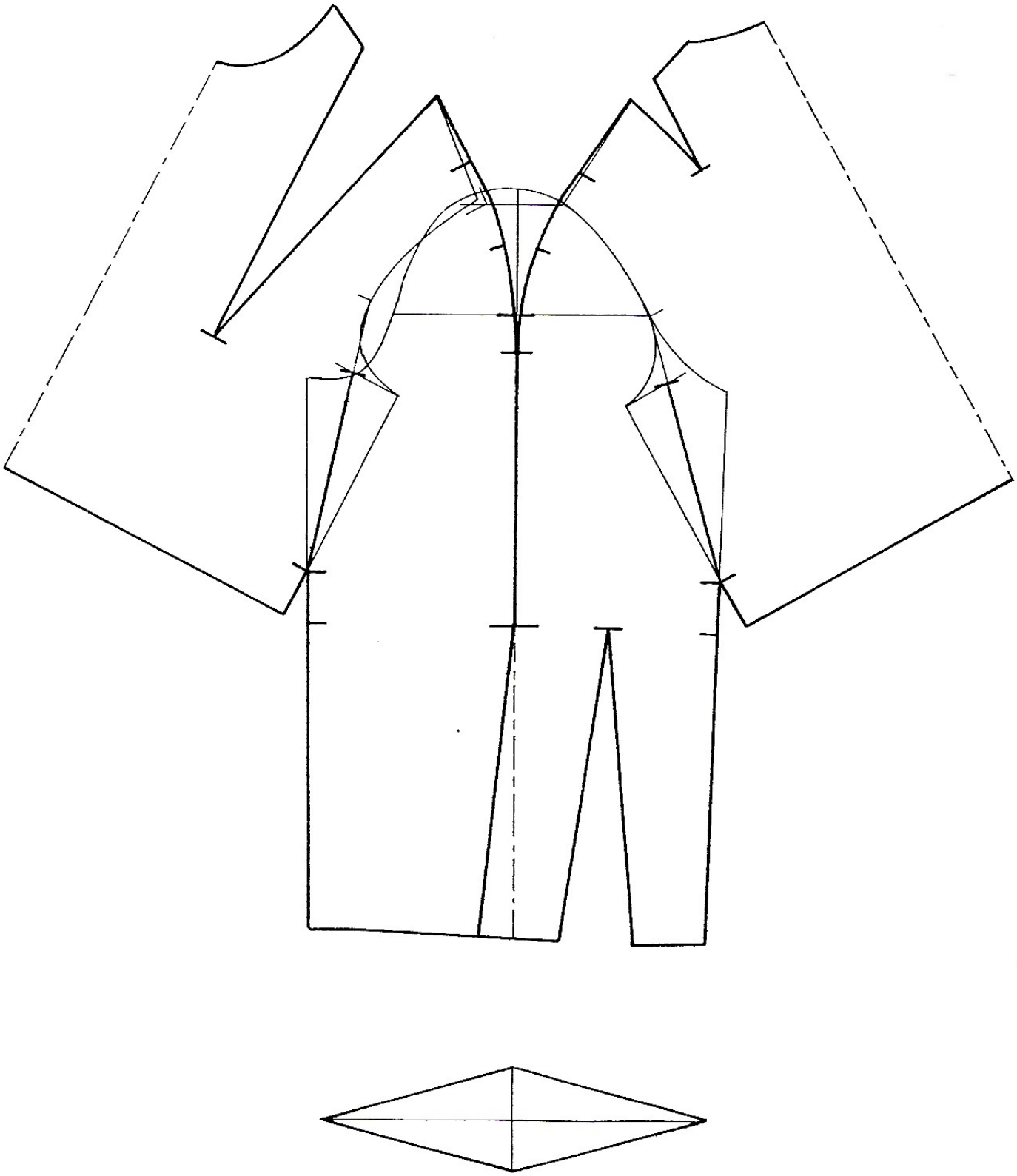

Hilde Leysen

3 Standaardkimonomantel maat 42

3.1 Gebruikte patronen

- Standaard basismantel
- Standaard mantelmouw

3.2 Patroonopstelling

3.2.1 Rechte mouw tekenen

- Verticale steunlijn tekenen.

- 1cm verbreding aanduiden evenwijdig links en rechts van de spillijn.

- Patroon mouw overnemen:
  - HD lijn
  - ellebooglijn
  - mouwkop + steunpunt HD
  - armuitsnijding tot steunpunt Oan

- Zoomlijn tekenen: haaklijn aan TL spillijn in haak aan recht spillijn.

- Breedte aan HD lijn overbrengen op zoomlijn.

- Plaatsen Oan aan Au overbrengen op zoomlijn.

- Ondermouw overtekenen tot Oan.

- Controleren:

  - diepste punt Au en Oan evenhoog in Vp en Rp.
  - Oan en ellebooglijn gelijk in Vp en Rp.

3.2.2 Rugpand mantel tekenen

- HD mantel en mouw tegen elkaar.

- Sap tegen mouwboog.*

- Patroon Rp overnemen.

- Steunlijn tekenen: van Sap Rp naar mouwboog Vp in haak aan spillijn.

Hilde Leysen

3.2.3 Kruisnaad zijnaad en onderarmnaad aanduiden (S)

- Zijnaad doortekenen tot Oan mouw.
- Afstand ellebooglijn en kruispunt op Oan Rp nameten en overbrengen op Oan Vp.
- Afstand lendenlijn en kruispunt op zijnaad Rp nameten en overbrengen op zijnaad Vp basismantel.

3.2.4 Voorpand tekenen

- Kruisnaad zijnaad en Oan op elkaar.
- Sap tegen steunlijn Sap en Rp.
- Patroon Vp overnemen behalve 2de neepbeen en Schouderlijn zijstuk.
- Patroon Vp draaien:
  - spil houden aan eindpunt Bnp
  - afstand Sap 1cm (voor bekleding sleutelbeen).
- 2de neepbeen overnemen.

3.2.5 Schouderlijn tekenen

- Verhoging aan Sap Vp en Rp: 1,5cm meten doorlopend met Au.**
- Nieuwe schouderlijn tekenen door Bnp en Snp te sluiten.

3.2.6 Middenmouwneep aanduiden

- Tot 3cm onder HD lijn:
  - gedeeltelijk doorlopend met schouderlijn,
  - afgerond naar spillijn (doorlopende verbinding)

3.2.7 Steunpunten plaatsen

- Op middenmouwlijn: 7,5cm boven HD lijn.
- Op schouderlijn RP: 3 cm voor Sap.
- Op schouderlijn Vp: lengte schouderlijn Vp basispatroon – 3cm te meten vanaf Shp.

3.2.8 Armuitsnijding aanduiden

- Rp: Au doortekenen tot nieuwe schouderlijn.

Hilde Leysen

- VP: toegift nameten tussen de steunpunten voor en na Sap.
- Sap wijzigen: toegift ½ voor en na Sap voorzien, Au herstellen.

*Patroon met gedeeltelijk verwerkte nepen heeft een rechte Au tussen Sap en HD
Daarom : Au Rp een weinig over de mouwboog plaatsen, Sap een weinig van de mouwboog plaatsen.

** Bij patroon met gedeeltelijk verwerkte nepen komt Sap reeds hoger, daarom: slechts 0,5cm verhoging toepassen.

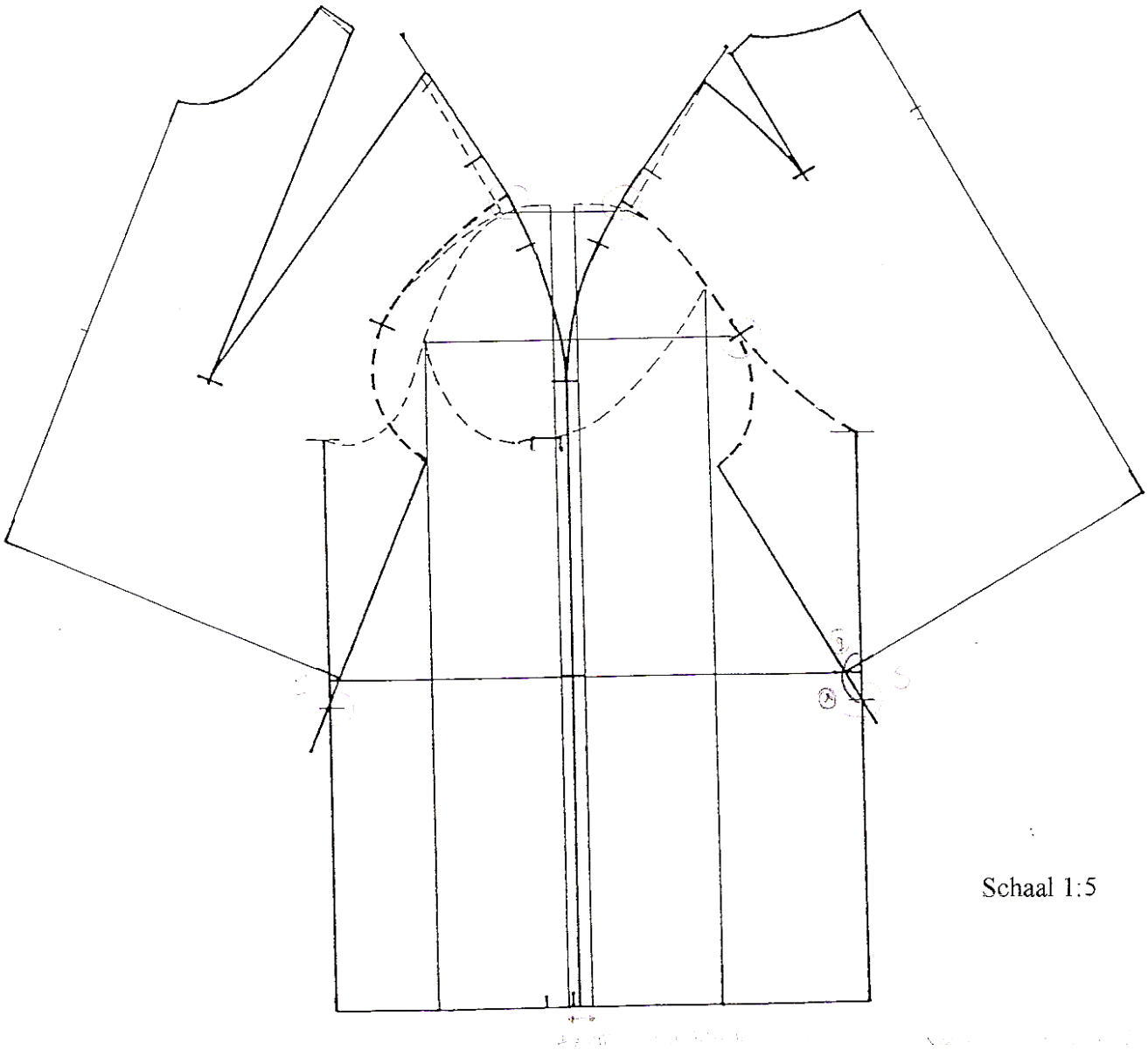

Hilde Leysen

4 Modelstudie

4.1 Kimonomantel zonder okselstuk

4.1.1 Voorpand aanpassen

- Basiskimonomantel VP overnemen.
- 2 cm verbreding aanduiden aan HD.
- Mouw spil houden aan schouderarmpunt en draaien tot HD mouw tot op aangeduide verbreding komt, mouw overnemen.
- Haaklijn tekenen aan onderarmpunt mouw.
- Lengte armuitsnijding mantel van HD tot zijnaad nameten en lengte overbrengen van HD mantel gericht naar haaklijn, nieuwe armuitsnijding tekenen.
- Zoombreedte mouw RP nameten en overbrengen op zoom mouw VP.
- Extra breedte aan armuitsnijding verbinden met zoombreedte.

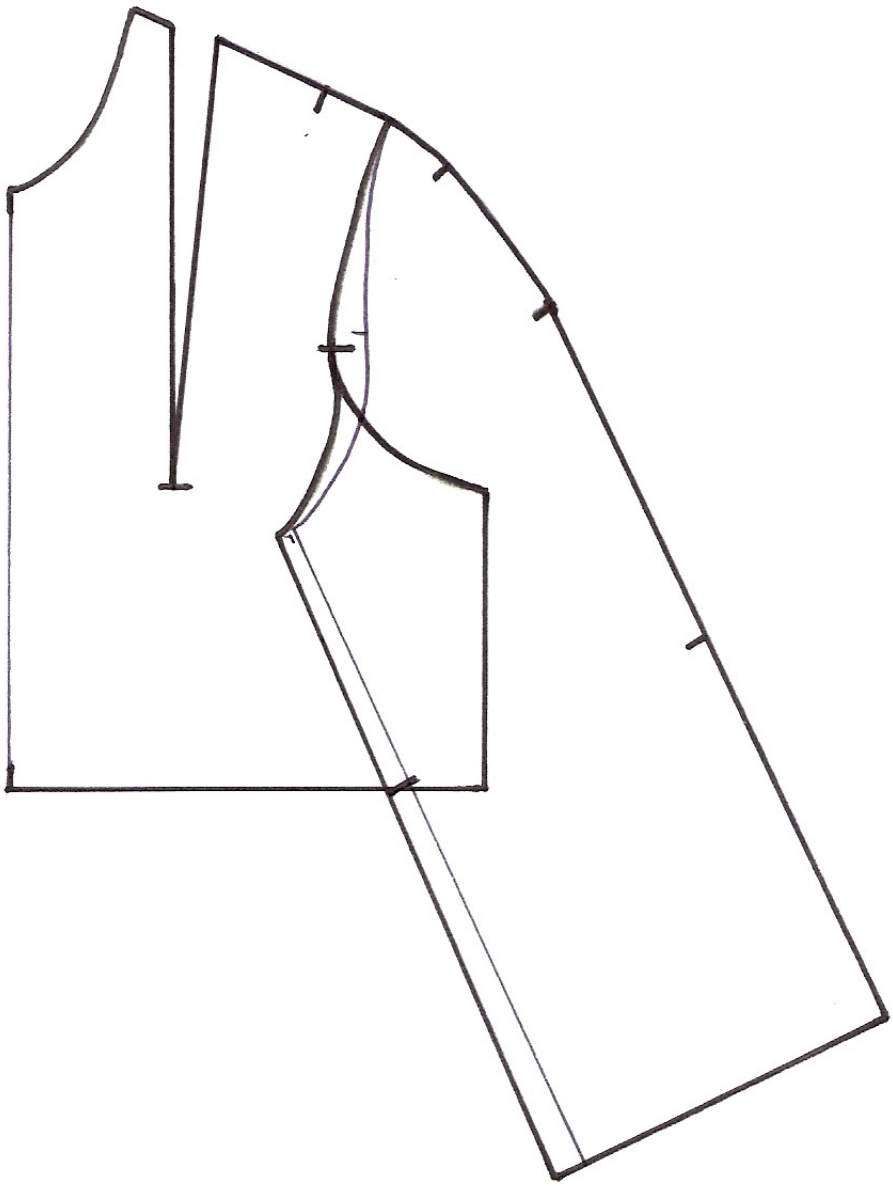

Hilde Leysen

4.2 Eenvoudige cape

- Basiskimonomantel overnemen:
  - VP en mouw
  - RP en mouw

- Totale lengte aanduiden in MR.
- Lengte nameten in MR vanaf lenden tot zoom, dezelfde lengte aanduiden op verlengde MV vanaf lenden en aan verlengde middenmouwlijn vanaf ellebooglijn.
- Zoomlijn tekenen in haak op MV en MR tot ± zijnaad, in haak op middenmouwlijn tot ± onderarmnaad, haaklijnen verbinden met doorlopende lijn.

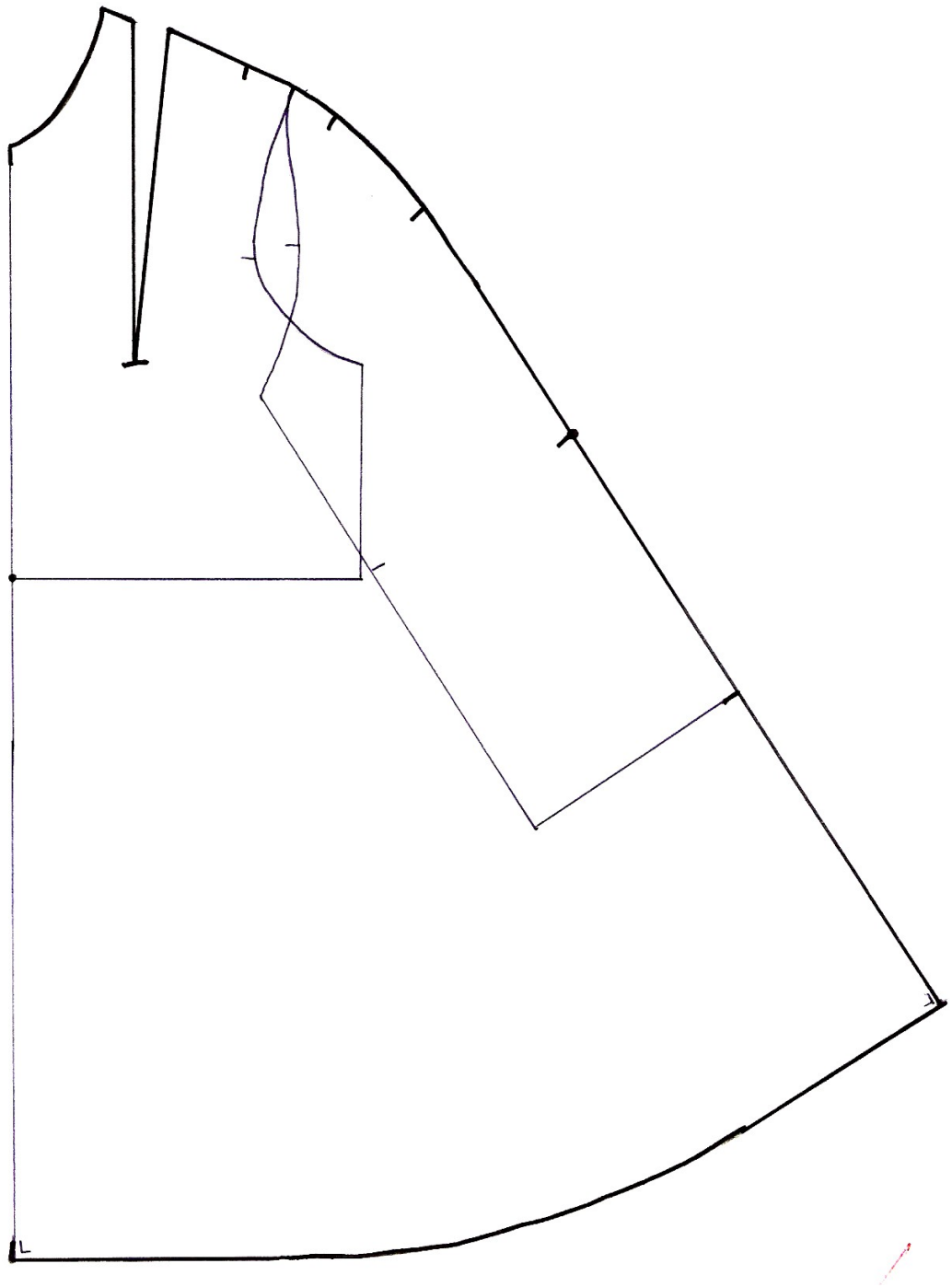

Hilde Leysen

Kimono

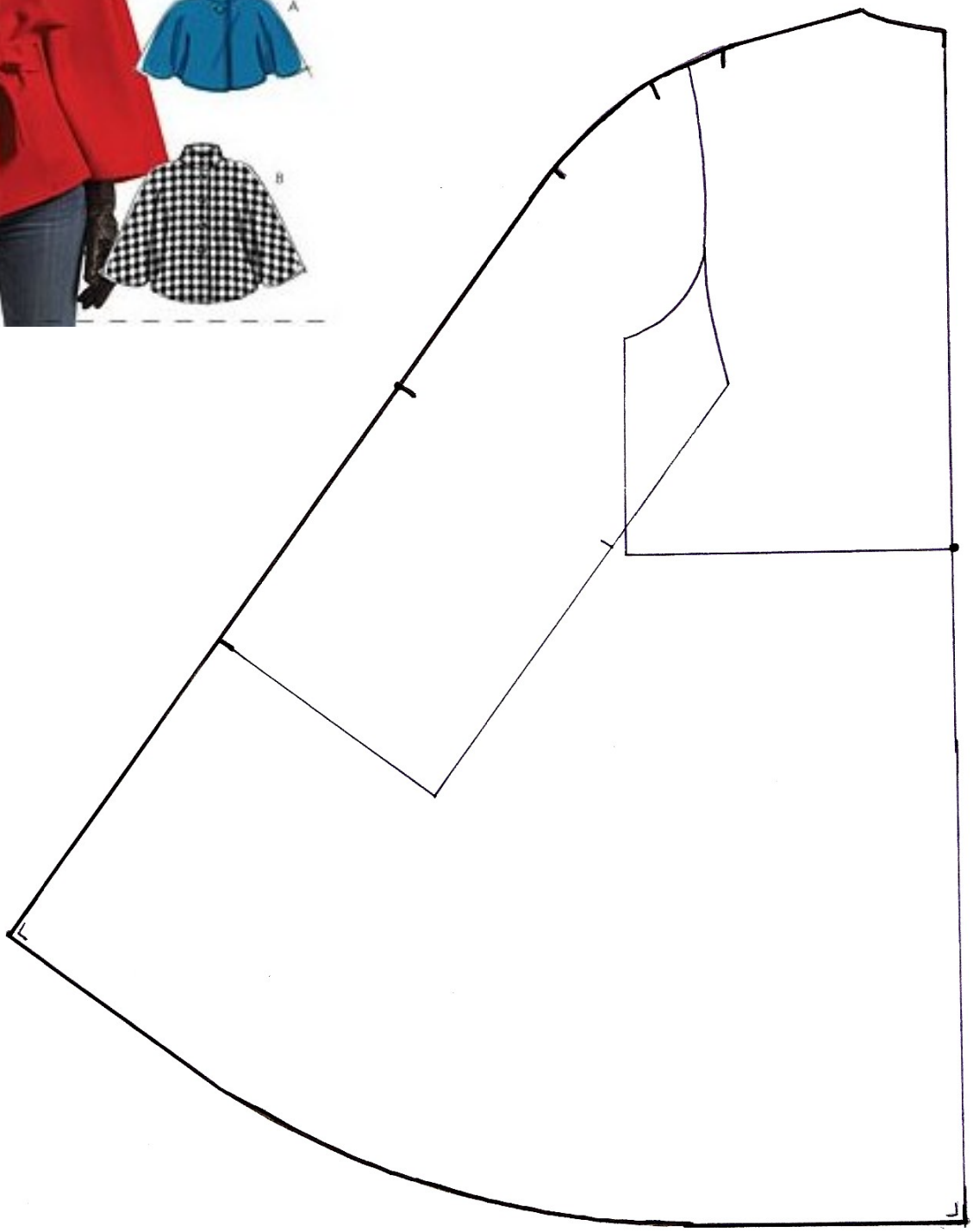

Hilde Leysen

B
B
A
A
B

4.3 Kimonomantel met ingezette mouw

- Basiskimonomantel overnemen:
    - VP
    - RP en mouw

- Eventueel **zijnaad mantel verbreden** (voorbeeld 2 cm), **armuitsnijding mantel verdiepen** (voorbeeld 4 cm). Nieuwe armuitsnijding tekenen.

- **Mouw VP overnemen**: mouw spil houden aan schouderarmpunt en draaien tot HD mouw tot op 2 cm komt van HD mantel.

- **Mouw aanpassen**:

    - mouw verdiepen aan onderarmnaad, ½ van de verdieping van de mantel.
    - cirkelboog tekenen aan nieuw onderarmpunt mouw, spil houden aan zoom.
    - lengte armuitsnijding mantel nameten vanaf HD tot zijnaad en overbrengen naar armuitsnijding mouw HD naar cirkelboog. Nieuwe armuitsnijding mouw tekenen.
    - zoombreedte mouw RP nameten en overbrengen op zoom mouw VP. Onderarmnaad tekenen, steunpunt doortekenen tot nieuwe onderarmnaad.

    - mouw eventueel versmallen: (volgens model)
        - hulplijn tekenen in haak op zoomlijn HD
        - versmalling aanduiden aan zoom links en recht van hulplijn, dezelfde hoeveelheid in VP en RP
        - aanduiding versmalling verbinden met HD (bv. 5 cm)
        - zoomlijn mouw in haak stellen aan versmalling en aan onderarmnaad

    - middenmouwlijn verplaatsen:
        - VP – 1,5 cm aan zoom
        - RP + 1,5 cm aan zoom
        - op niets naar steunpunt aan ronding middenmouwlijn
        - steunpunt doortekenen tot nieuwe middenmouwlijn

- **Schouderlijn verhogen**: (vb. 1,5 cm = hoogte schouderstuk)

    - aan schouderarmpunt basispatroon in doorlopende lijn met armuitsnijding
    - nieuwe schouderlijn tekenen doorlopend op niets naar ronding middenmouwlijn
    - steunpunten doortekenen in haak op buitenlijn

Hilde Leysen

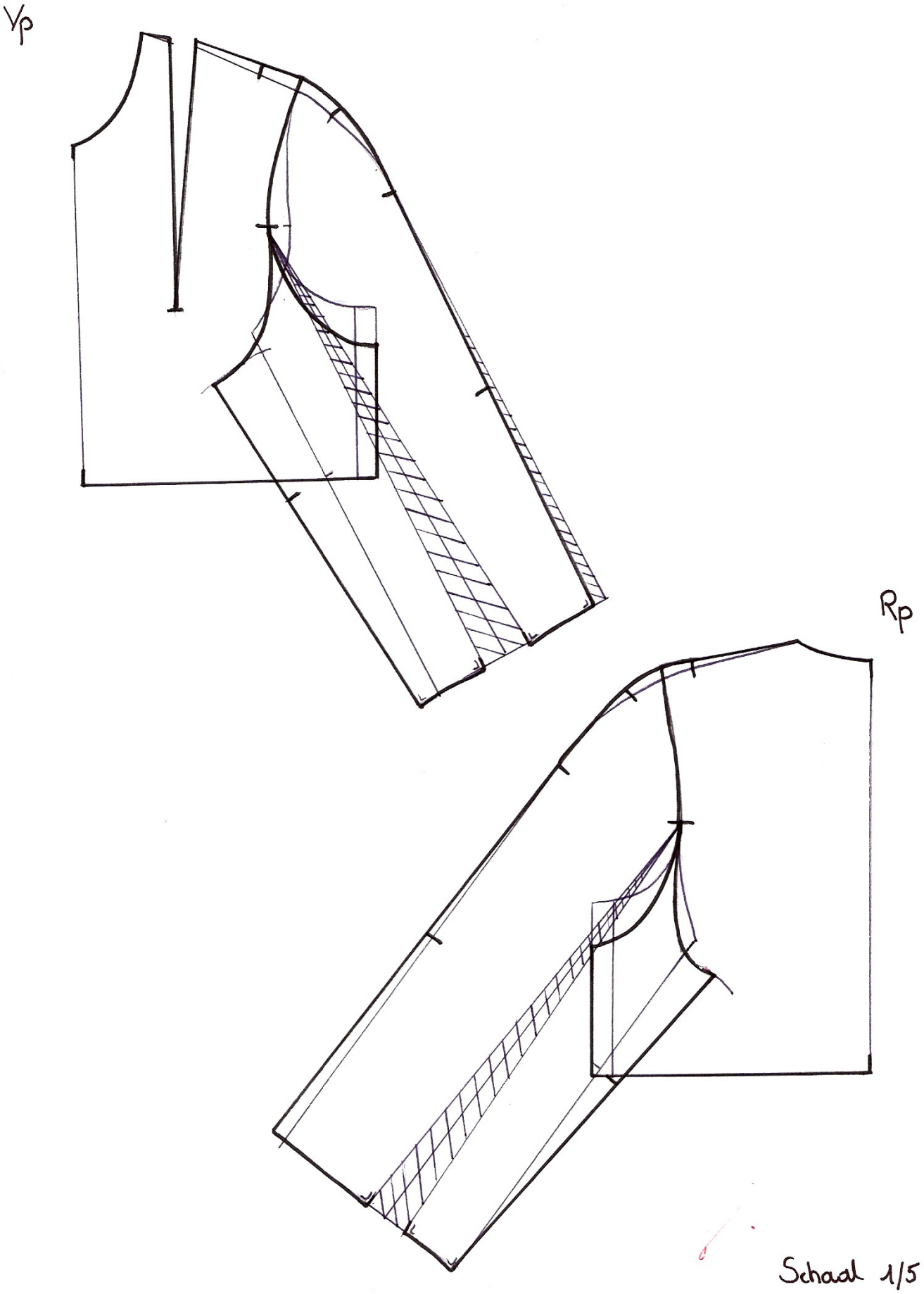

Hilde Leysen

4.4 Kimonomantel met verbrede schouder en verticale deelnaden

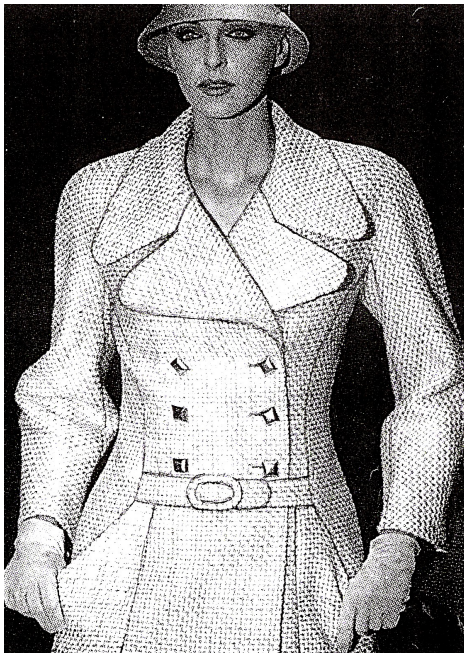

Hilde Leysen

- Basiskimonomantel overnemen:
  - VP en RP

- **Schouderlijn verbreden**: horizontale lijn tekenen haaks op MV en MR:
  Vb. aan schouderarmpunt 2 cm
  aan HD 1 cm (is ½ verbreding schouder) in VP en RP

- **Armuitsnijding verdiepen** (vb. 4 cm), **zijnaad verbreden** (vb. 2 cm). Nieuwe armuitsnijding tekenen.

- **Deelnaden tekenen** in VP en RP volgens model.

- **Mouw in VP en RP aantekenen**:
  - 2 cm extra verbreding aanduiden aan HD VP
  - schouderarmpunt mouw tegen verbreed schouderarmpunt mantel plaatsen
  - mouwboog tegen verbreed HD punt plaatsen
  - mouwen overnemen

- **Mouw aanpassen**: idem kimonomantel met ingezette mouw (7 cm versmallen).

- **Schouderlijn verhogen**: idem kimonomantel met ingezette mouw.

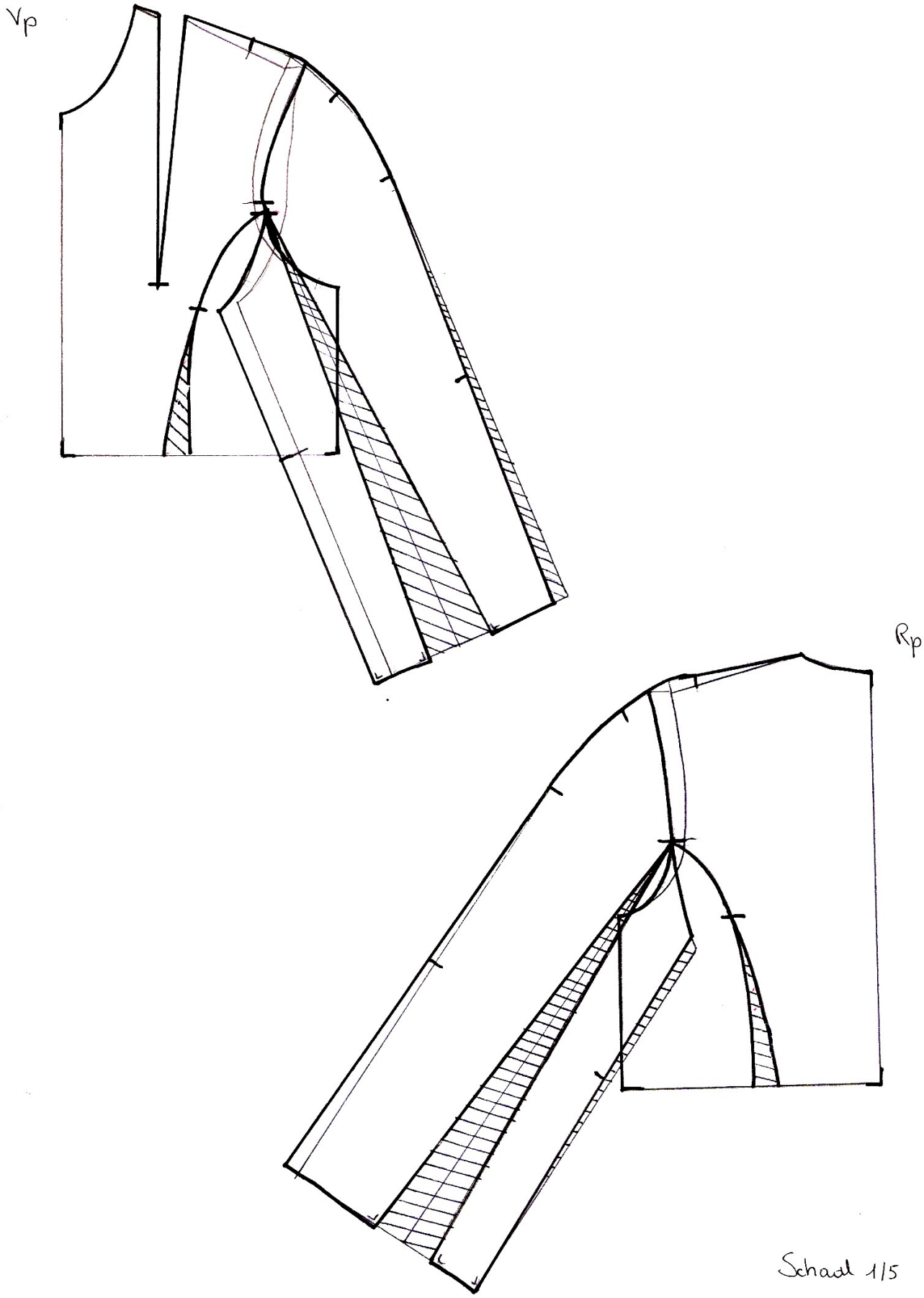

Hilde Leysen

4.5 Kimonomantel met meer heflengte

Hilde Leysen

- Basiskimonomantel overnemen:
  - VP en RP

- **Armuitsnijding verdiepen** (vb. 5 cm), **zijnaad verbreden** (vb. 2,5 cm) in VP en RP. Nieuwe armuitsnijding tekenen.

- **Deelnaden tekenen** in VP en RP volgens model.

- **Mouw in VP en RP aantekenen**:

  - verbreding aanduiden aan HD in VP en RP evenveel (vb. 5 cm)
  - schouderarmpunt mouw op schouderarmpunt mantel
  - spil houden en mouw draaien tot HD mouw tegen verbreding HD mantel komt, mouw overnemen

- **Mouw aanpassen**:

  - cirkelboog tekenen in RP, aan onderarmpunt basismouw of eventueel aan verhoogd onderarmpunt indien lengte armuitsnijding mouw tekort is t.o.v. corsage, spil houden aan zoom.
  - Cirkelboog tekenen in VP op dezelfde plaats dan RP.
  - Lengte armuitsnijding mantel nameten van HD tot zijnaad en overbrengen naar cirkelboog mouw in VP en RP. Nieuwe armuitsnijding tekenen.
  - Zoombreedte aanpassen: idem kimonomantel met ingezette mouw.
  - Mouw eventueel versmallen: idem kimonomantel met ingezette mouw. Nota: versmalling verbinden met buitenlijn patroon op ± hoogte HD.
  - Middenmouwlijn verplaatsen: idem kimonomantel met ingezette mouw.

- **Schouderlijn verhogen**: idem kimonomantel met ingezette mouw.

Vp

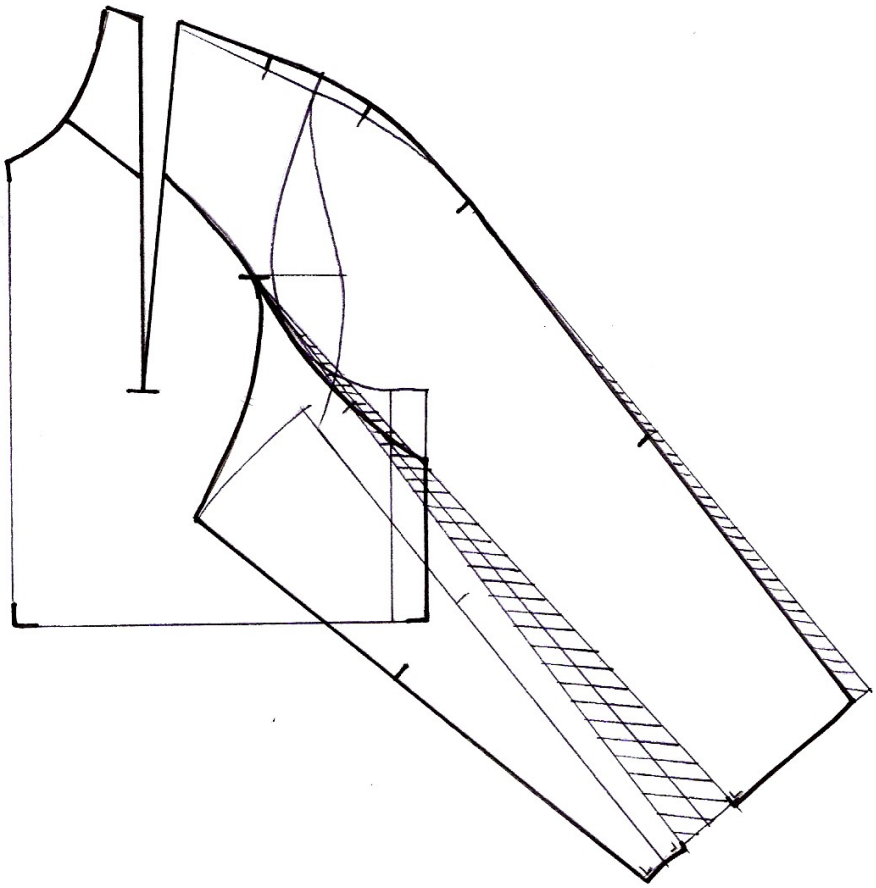

Rp

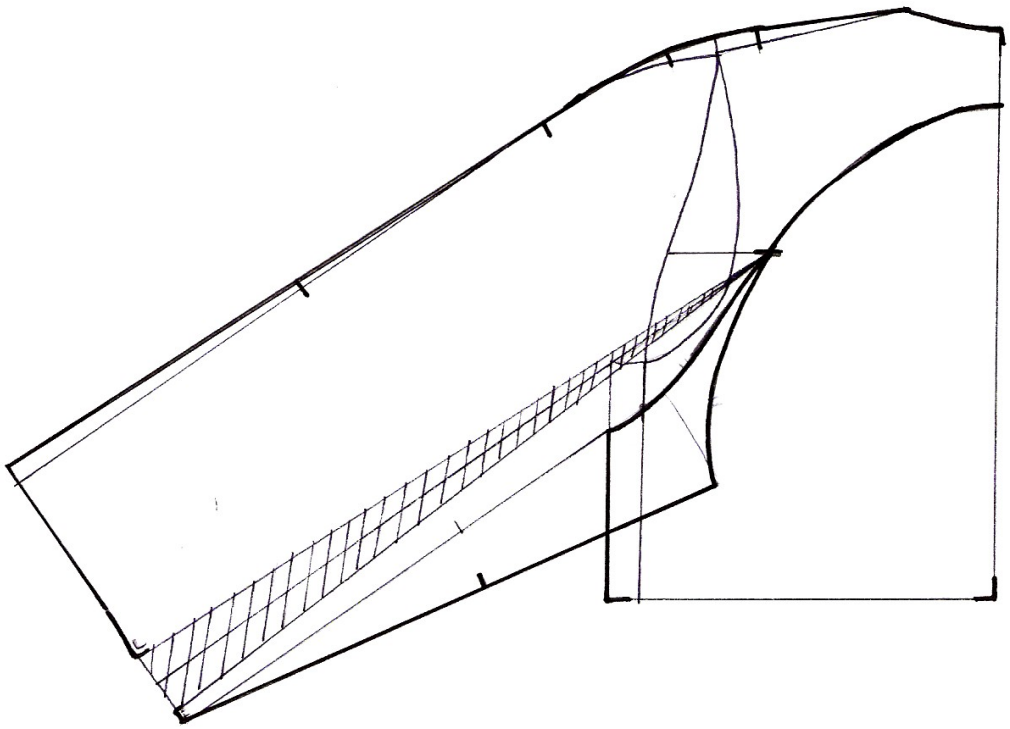

Hilde Leysen

Hilde Leysen

4.6 Kimonomantel met vleermuismouw

- Basiskimonomantel overnemen:
  - VP en RP

- **Armuitsnijding verdiepen** (vb. 4 cm), **zijnaad verbreden** (vb. 2 cm) in VP en RP. Nieuwe armuitsnijding tekenen.

- **Mouw aantekenen**:
  - Haaklijn tekenen aan onderarmpunt corsage in VP en RP.
  - Eventuele verbreding (vb. 1 cm) aan schouderarmpunt horizontaal aanduiden (= in haak op MV en MR).
  - Mouw VP plaatsen op nieuw schouderarmpunt, spil houden aan schouderarmpunt en draaien tot onderarmpunt de haaklijn raakt, mouw overnemen. Dit is minimum uitdraaiing.
  - Afstand tussen onderarmpunten corsage en mouw VP overbrengen op haaklijn in RP.
  - Mouw Rp plaatsen op nieuw schouderarmpunt en draaien tot mouw steunpunt op haaklijn raakt, mouw overnemen.

- **Mouw aanpassen**:
  - Mouwbreedte aan zoom aanduiden, meten vanaf middenvouwlijn mouw VP en mouw RP. Nieuwe onderarmnaad tekenen in VP volgens model.
  - Steunpunten plaatsen in VP een begin ronding op zijnaad en onderarmnaad.
  - Afstand steunpunten ronding overbrengen op RP. Nieuwe onderarmnaad tekenen, ronding overnemen van VP. Steunpunt doortekenen tot nieuwe onderarmnaad.
  - Zoomlijn mouw in haak stellen aan onderarmnaad in VP en RP.
  - Middenmouwlijn verplaatsen:
    - VP – 1,5 cm aan zoom
    - RP + 1,5 cm aan zoom
    - op niets naar steunpunt aan ronding middenmouwlijn
    - steunpunt doortekenen tot nieuwe middenmouwlijn

- **Schouderlijn verhogen**:

  - Aan schouderarmpunt basispatroon verhogen in doorlopende lijn met armuitsnijding (vb. 2,5 cm)
  - Nieuwe schouderlijn tekenen doorlopend op niets naar ronding middenmouwlijn.
  - Steunpunten doortekenen in haak op buitenlijn.

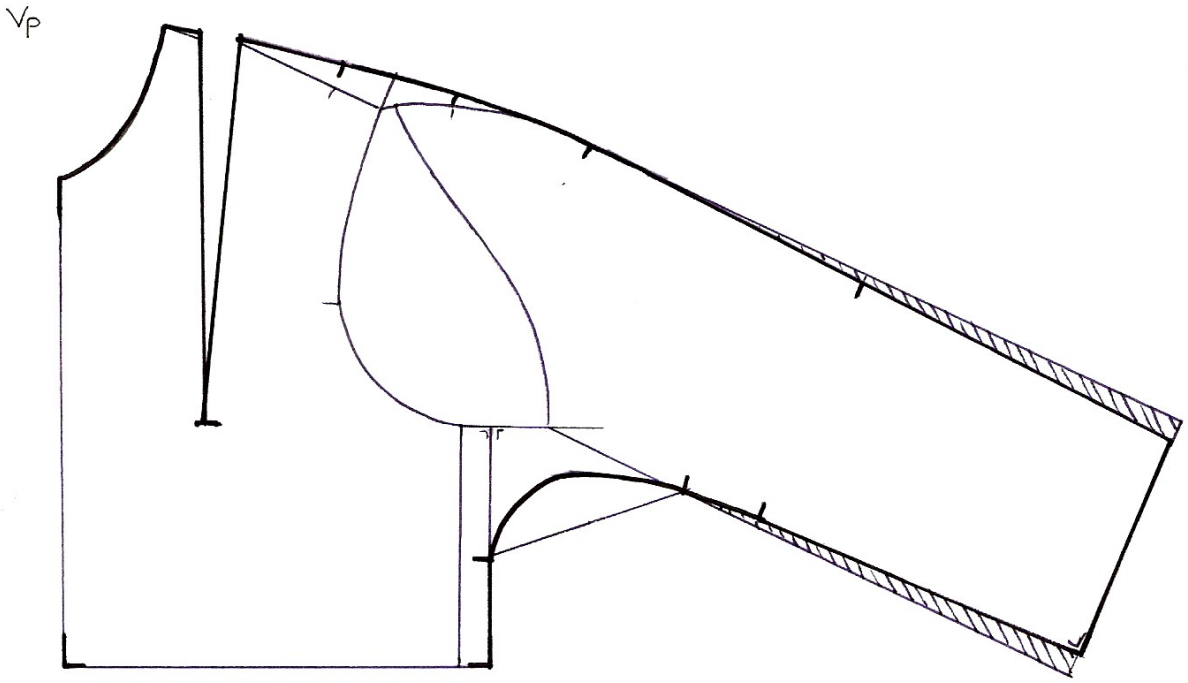

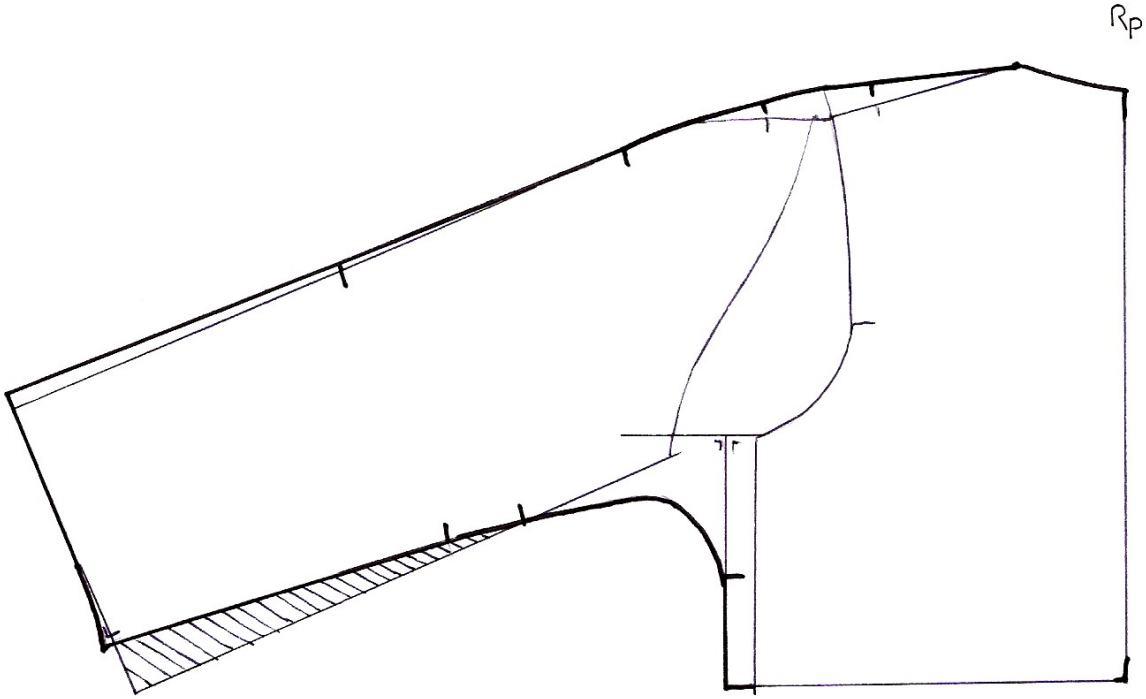

4.7 Kimonocorsage met vleermuismouw

Hilde Leysen

- Basiskimonomantel overnemen:
  - VP
  - mouw
- Plaats Rp met schouderhalspunt op VP.
- MV en MR lopen op 1 rechte lijn.
- Verleng het corsage tot TL (6 cm).
- Teken middenmouwlijn: in haak op MV en MR, door schouderhalspunt.
- Teken halslijn Vp en Rp:
  - aan MV en MR 2 cm uitdiepen in Rp en 2 cm verhogen in Vp
  - Shp 5 cm verbreden in VP en RP
- Verleng middenmouwlijn tot TL: vanaf Shp tot zoom = lengte SL + mouw (41 cm).
- Teken mouwzoom in haak op middenmouwlijn: lengte = 26 cm.
- Steunlijn tekenen van Oap tot mouwzoom.
- Teken onderarmnaad in een doorlopende boog.
- Duid mouwboog aan op mantelmouw.

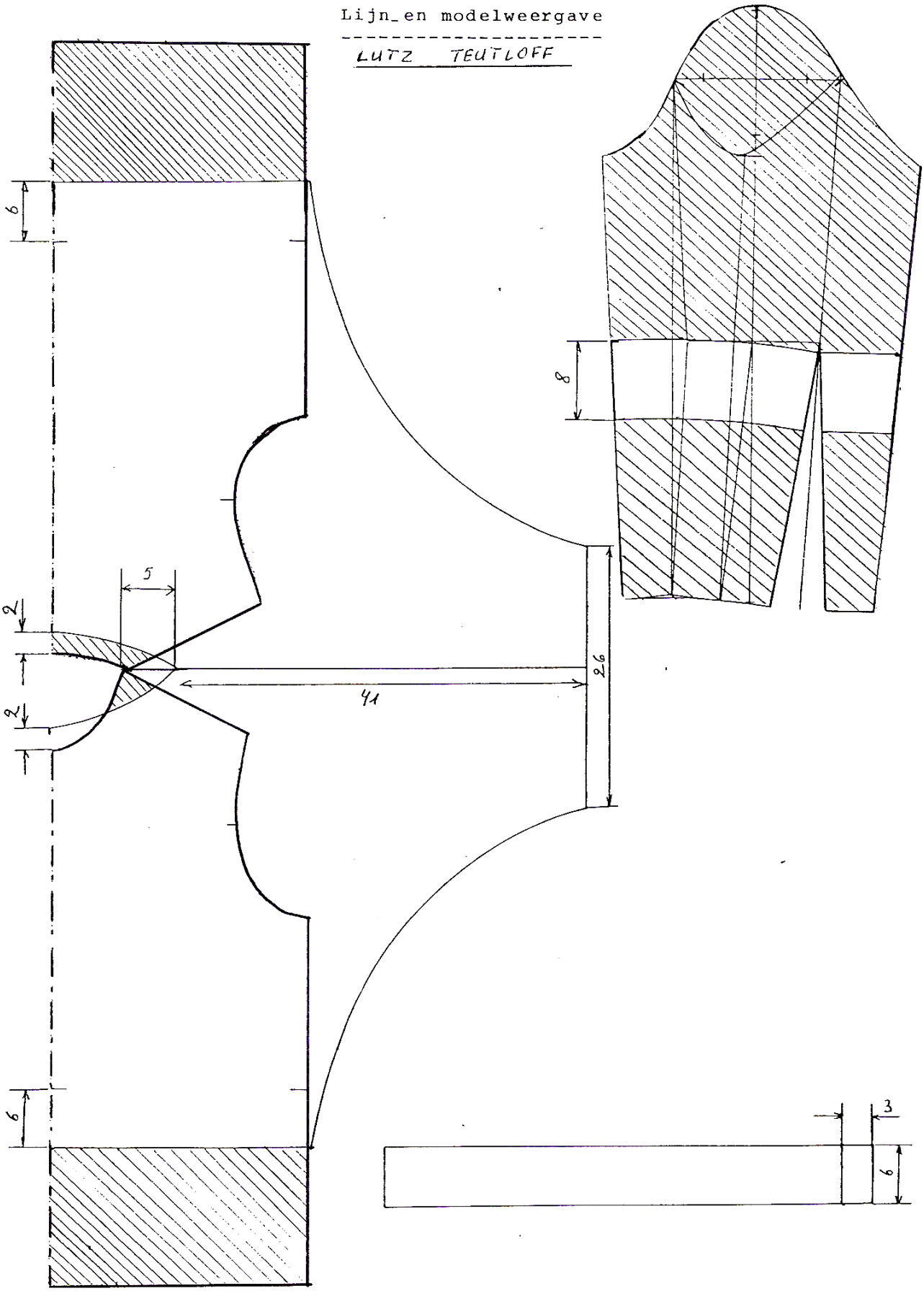

Hilde Leysen

4.8 Japanse kimono

- MV en MR lijn: 125 cm
- Lendenlijn op 45 cm vanaf middenhalspunt
- Breedte Vp en Rp voor ½ patroon: 30 cm
- Halsuitsnijding: 7 cm
- Overkruis MV: 7 cm
- Aanzetlijn armuitsnijding op 25 cm
- Onderarmlijn: 41 cm

- Totale lengte mouw:

  - Bij corsage: lengte schouderhalspunt tot mouwzoom
    = 74 cm (60 +14)

  - Bij Japanse kimono: 74 – schouderlengte kimono
    = 74 – 23
    = 51

  - Mouw kimono wordt korter gedragen
    = 51 -10
    = 41

- Opm:
  - Mouw kan aangeknipt of aangestikt worden aan Vp en Rp.
  - Mouw kan geknipt worden met naad of vouw aan middenmouwlijn.

Hilde Leysen

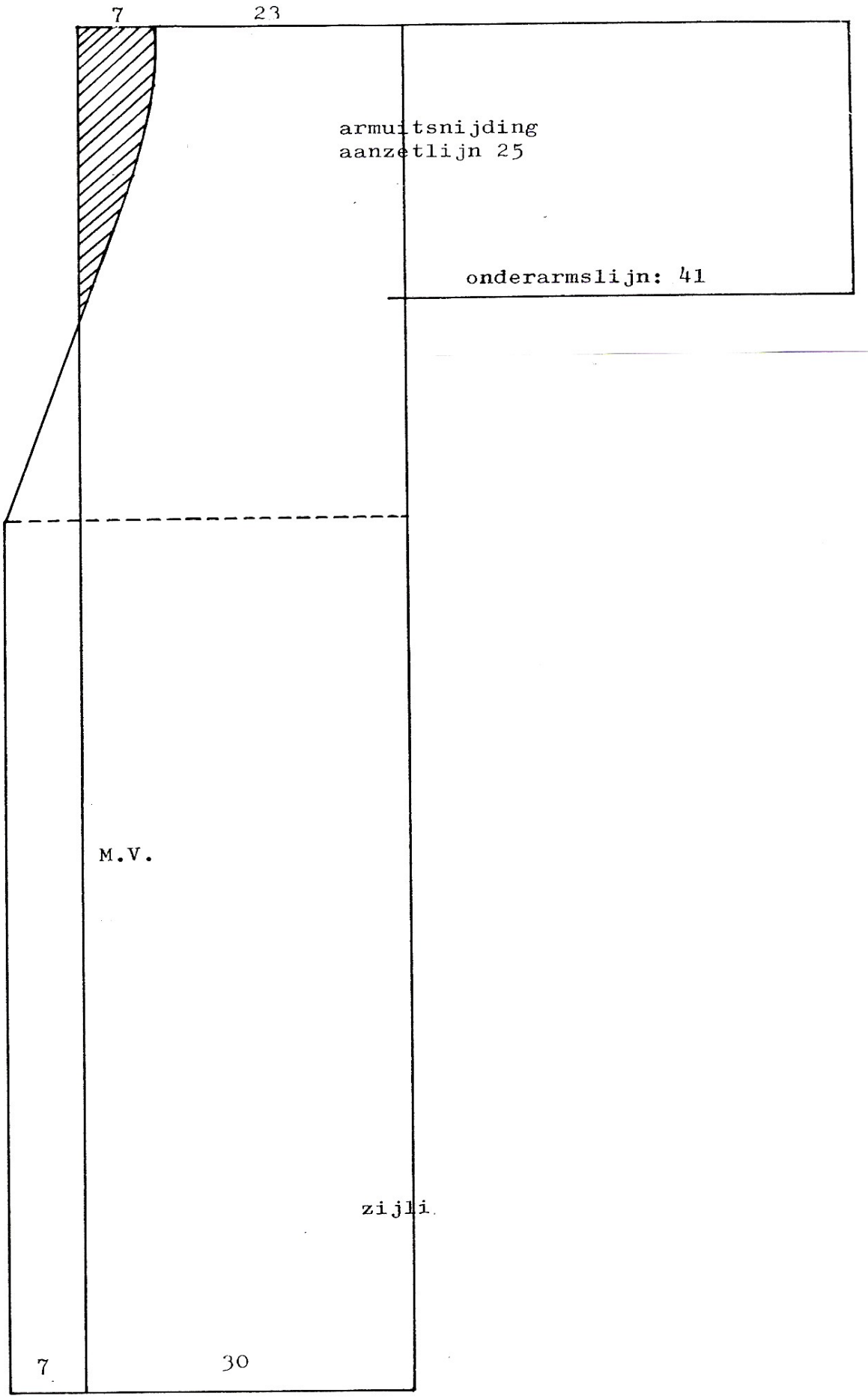
7
23
armuitsnijding
aanzetlijn 25
onderarmslijn: 41
M.V.
zijli
7
30

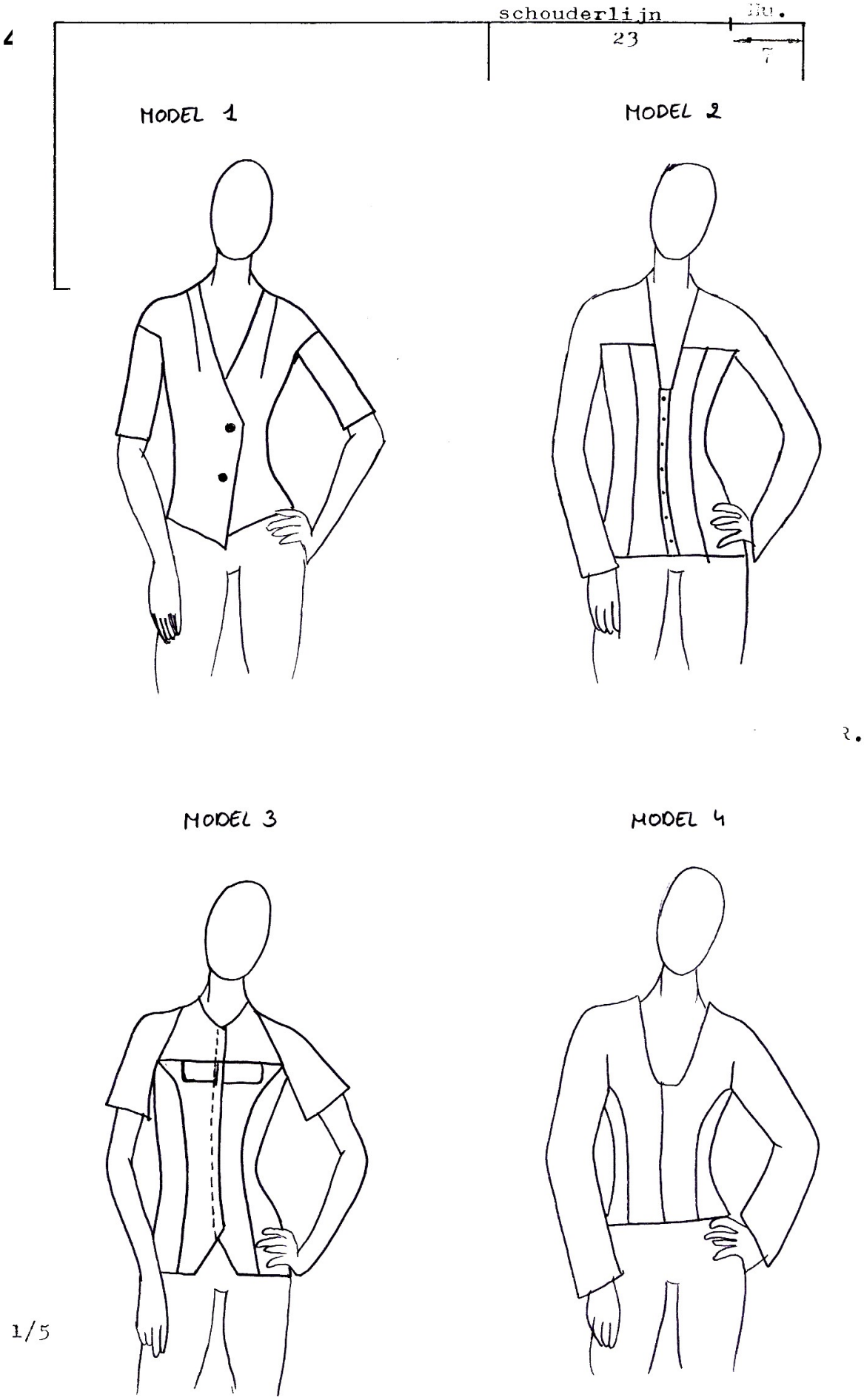

Hilde Leysen

MODEL 5

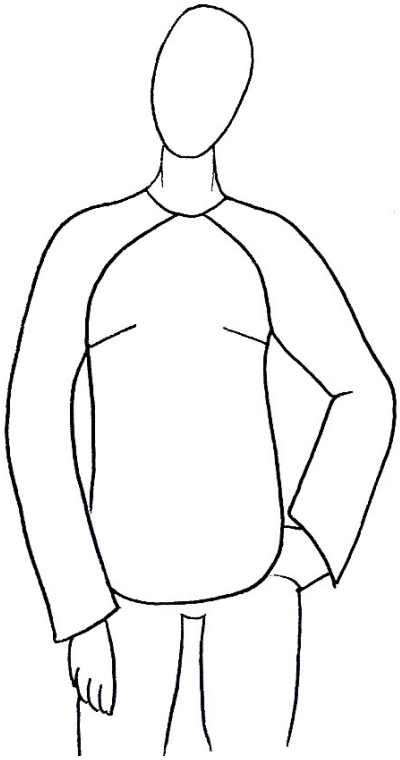

Hilde Leysen

4.10 Oefeningen op modelstudies: mantels

Hilde Leysen

Hilde Leysen

Hilde Leysen

Kimono

Hilde Leysen